Company Profile e Sostenibilità

ESTRATTO 2025

DONATI

Note

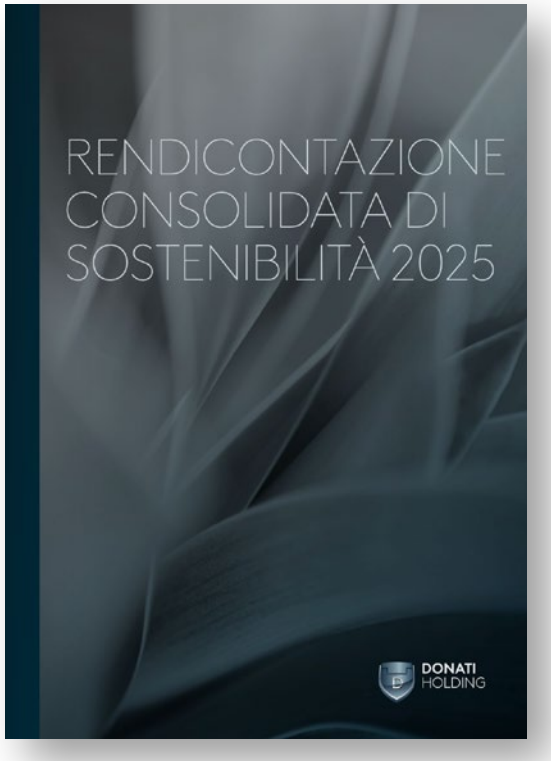

Questo documento è un estratto della **Rendicontazione di Sostenibilità 2025, ispirata agli ESRS.**

Se desideri ricevere una copia del Bilancio di Sostenibilità 2025 o se vuoi saperne di più sulla strategia e sugli obiettivi di sostenibilità di Donati, contattaci all'indirizzo e-mail: *sustainability@donatiholding.it*







1. L'AZIENDA

06 Donati Holding S.r.l.

07 Una Storia di Crescita

08 Donati S.p.A.

09 I Siti Produttivi — Italia

10 Donati Glocal

13 Il Modello di Business

15 I Driver della Strategia di Donati

16 Innovazione e sviluppo prodotto

2. ESG

2.1 ENVIRONMENTAL
2.2 SOCIAL
2.3 GOVERNANCE

21 Carbon Footprint

24 Per una Economia Circolare

26 Innovazione Verso un'Economia Circolare

30 Sicurezza dei prodotti

34 Diversità, Equità e Inclusione

40 Codice Etico

3. I PRODOTTI

42 Linee di Prodotto: Componenti

49 *DONATI COLUMN*

50 30 Anni di Epron

37 Servizi: Design Ready by Donati

1.

L’azienda



Donati Holding S.r.l.

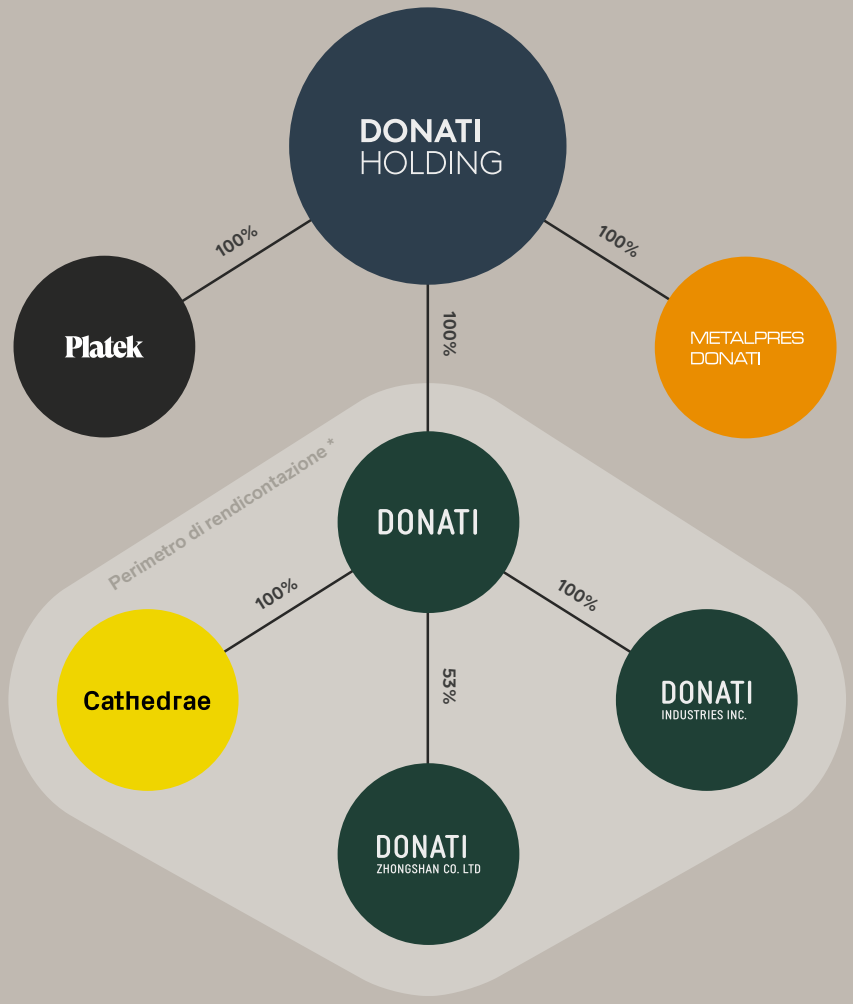

Donati S.p.A. appartiene ad un gruppo più ampio, Donati Holding, operativo in 3 settori industriali.

Metalpres Donati S.p.A.

COMPONENTI IN ALLUMINIO PER AUTOMOTIVE E ARREDAMENTO

Platek S.r.l.

ILLUMINAZIONE PER ESTERNI

Donati S.p.A.
Zhongshan Donati Co. Ltd
Donati Industries Inc.
Cathedrae S.r.l.

COMPONENTI PER SEDUTE

ANNI	2023	2024	2025
RICAVI	€151M	€157M	€158M
INVESTIMENTI	€10M	€13.5M	€15M

Una Storia di Crescita

- Donati Holding
- Donati
- Metalpres Donati
- Platek

1997
Ottenimento ISO 9001

2000
Ottenimento ISO 14001

2004
Ottenimento ISO/TS 16949

2006
Ottenimento ISO 9001

2009
Life Cycle Assessment (LCA)
—
Redazione delle Regole di Categoria Prodotto (PCR) dei meccanismi per sedie da ufficio (Parts of Furniture)

2010
Ottenimento EPD per tutte le basi in alluminio e per i meccanismi Epron Plus /Dynamic / Dynamic Plus

2011
Ottenimento EPD per meccanismi Tecno / Tension / D109 / D165

2013
Codice etico aziendale

2014
Primo bilancio sociale Donati S.p.A.

2016
Ottenimento ISO 50001

2017
Ottenimento ISO 45001

2018
Ottenimento ISO 14001

2021
Primo Bilancio di Sostenibilità
GRI Referenced, integrato con SDG
—
Report GHG

2023
Adesione alla SEAQUAL Community (inizio offerta tessuti OBP)
—
Adesione al modello di gestione 231

2023
Primo Bilancio di Sostenibilità
GRI Referenced
—
Report GHG
—
CDP

2024
Prima Rendicontazione di Sostenibilità ispirata agli ESRS
—
Adesione al modello di gestione 231

2024
Ottenimento ISO 45001

2025
EPD per basi in alluminio e Epron RV

2025
Report GHG
—
Adesione al modello di gestione 231

2026
Ottenimento certificazione Parità di genere (UNI/PdR 125:2022)
—
Adesione alla Carta per le pari opportunità e l'uguaglianza sul lavoro (Sodalitas)

Donati S.p.A.



Donati è un’azienda internazionale dedicata alla progettazione e alla produzione di componenti per i migliori brand di mobili al mondo.

Nata in Italia nel 1990, Donati è un’azienda a conduzione familiare che ha sviluppato il suo modello di business coniugando la passione per la manifattura con la sensibilità per il design, l’inventiva nell’ingegnerizzazione e l’eccellenza esecutiva.

La Società ha una produzione integrata verticalmente e siti produttivi distribuiti geograficamente tra l’Europa, l’Asia e il nord America, rendendola un partner indipendente e affidabile sul mercato mondiale. L’Headquarter della Società si trova a Rodegno Saiano (BS), in via Paderno 15/F.

I Siti Produttivi — Italia

Sede / Sito produttivo



INDIRIZZO
Rodengo Saiano (BS)
via Paderno, 15/F

AREA TOTALE
14.000 m²

AREA COPERTA
8.000 m²

NUMERO DIPENDENTI
86

ATTIVITÀ
Uffici
Laboratorio
Assemblaggio
Collaudo

Sito produttivo



INDIRIZZO
Passirano (BS)
via Adua, 76/90

AREA TOTALE
22.400 m²

AREA COPERTA
12.000 m²

NUMERO DIPENDENTI
24

ATTIVITÀ
Stampaggio plastica
Collaudo

Sito produttivo



INDIRIZZO
Passirano (BS)
via Adua, 56/64

AREA TOTALE
10.900 m²

AREA COPERTA
6.700 m²

NUMERO DIPENDENTI
42

ATTIVITÀ
Lavorazioni meccaniche
Finiture superficiali

Logistica



INDIRIZZO
Passirano (BS)
via Fratelli Rosselli, 11

AREA TOTALE
50.160 m²

AREA COPERTA
9.240 m²

NUMERO DIPENDENTI
3

ATTIVITÀ
Logistica

Sito produttivo



INDIRIZZO
Gissi (CH)
Via Zona Industriale, 1

AREA TOTALE
7.000 m²

NUMERO DIPENDENTI
25

ATTIVITÀ
Stampaggio plastica

Donati Glocal

Il principio di Donati S.p.A. è quello di fabbricare il prodotto **dove viene utilizzato.**

Negli anni, il numero di clienti internazionali è cresciuto notevolmente e per questo l'azienda ha deciso di fondare ulteriori siti produttivi nelle vicinanze dei propri clienti asiatici e nordamericani.

Oltre all'assemblaggio e alla logistica, questi stabilimenti hanno una produzione propria di componenti in alluminio e/o in plastica, per garantire consegne just- in-time ai clienti.

I team asiatici e americani guidano la produzione locale di Donati e coordinano le attività con la sede italiana, che continua ad essere responsabile di tutta la produzione europea, dello sviluppo dei prodotti, del controllo generale della qualità e di tutte le altre funzioni tipiche di una sede centrale.

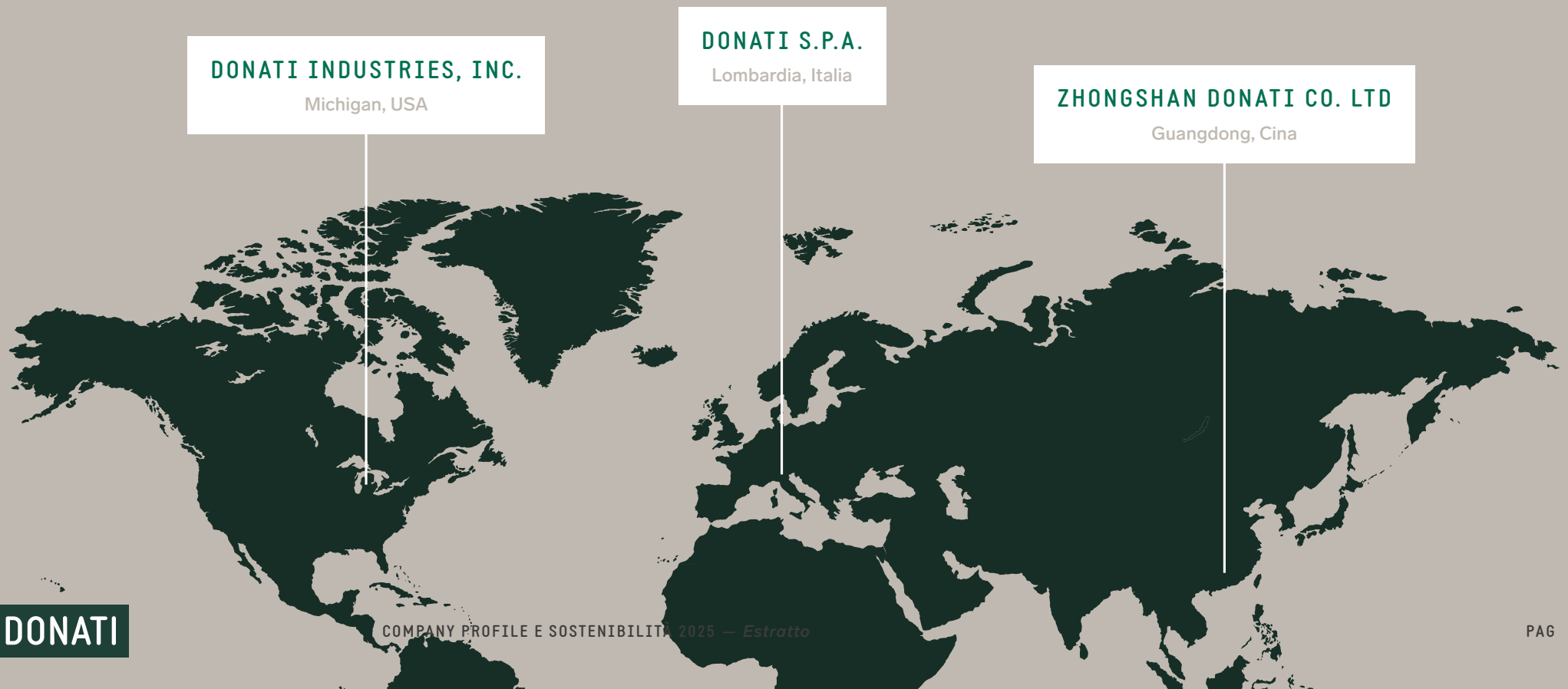

Donati Glocal — Cina & USA



Zhongshan Donati (Sito produttivo)

SEDE
Guangdong, Cina

AREA TOTALE
20.000 m²

NUMERO DIPENDENTI
197

ATTIVITÀ
Uffici
Stampaggio plastica
Fonderia di alluminio
Finiture superficiali
Assemblaggio
Collaudo
Logistica

Nel 2007 Donati apre un proprio stabilimento in Cina, per portare l'alta qualità e il design italiano in un mercato dinamico come l'Asia. In pochi anni, Zhongshan Donati vive una forte e continua crescita e nel 2015 viene avviato un reparto interamente dedicato allo stampaggio della plastica. Con 14 presse a iniezione fra le 3 e le 1.800 tonnellate, l'Azienda cinese realizza componenti in materie plastiche (nello specifico: poliammide, polipropilene, polistirolo, ABS, elastomero termoplastico e policarbonato).
Nel 2018 Zhongshan Donati intraprende anche l'attività di pressofusione dell'alluminio, alla quale si aggiungono le lavorazioni meccaniche e la lucidatura. Oltre al know-how maturato in ambito produttivo e industriale, Zhongshan Donati è oggi un partner esperto anche nella progettazione e nello sviluppo di componenti, sia standard che customizzati. L'Azienda analizza e valuta le proposte di design da parte dei Clienti, per proporre eventuali migliorie e modifiche finalizzate all'ottimizzazione delle performance del componente considerando la sua industrializzazione. Zhongshan Donati produce per i brand leader a livello mondiale nel settore delle sedie da ufficio e offre ai propri Clienti la possibilità di sviluppare un prodotto eccezionale in termini di innovazione, qualità, design e sostenibilità.



Donati Industries (Sito produttivo)

SEDE
Holland (Michigan), USA

AREA TOTALE
4.000 m²

NUMERO DIPENDENTI
15

ATTIVITÀ
Uffici
Stampaggio plastica
Assemblaggio
Logistica

Il nord America rappresenta un mercato molto importante per il settore delle sedie, con aziende multinazionali di grande rilevanza nel panorama mondiale dell'arredamento. Con l'obiettivo di aumentare la propria presenza e collaborazione con le realtà locali, Donati fonda nel 2008 Donati USA, con sede in North Carolina, che si dedica alla distribuzione just-in-time nel continente americano.
Nel 2017 viene poi costituita Donati Industries Inc., che incorpora Donati USA e intraprende nel 2019, direttamente negli Stati Uniti, l'attività di stampaggio della plastica. Donati Industries Inc. si afferma così come polo di fondamentale importanza per meglio soddisfare i Clienti di tutta l'area nord americana.



Il Modello di Business

L’intera catena di valore in un unico luogo: **dall’idea al prodotto finito.**

Donati è un’azienda esperta nel pensare, progettare e realizzare componenti e sedie per il mondo del lavoro, partendo dall’intuizione fino ad arrivare alla realizzazione del prodotto finito, distribuito su larga scala. L’attenzione per il dettaglio e l’unicità tipiche della tradizione artigianale vengono mantenute durante l’intero processo di creazione.

Le fasi principali del modello di business di Donati sono:



Il Modello di Business

Alcune caratteristiche del modello di business di Donati sono:

— **Prodotti da catalogo**, quindi immediatamente disponibili
— **Design, progettazione e industrializzazione**, per lo sviluppo di componenti customizzati
— **Flessibilità**: combinazione di diversi modelli di partnership, a seconda delle necessità del cliente



Studio Tecnico
lo studio tecnico Donati, composto da ingegneri e designer esperti, sviluppa idee innovative grazie alle competenze maturate negli anni e alle moderne tecnologie messe a loro disposizione.



Piattaforma di Sviluppo
Lo showroom Donati negli anni si è trasformato in una piattaforma di condivisione, un laboratorio di progettazione per lo sviluppo di nuove idee relative a sedute e componenti.

I Driver della Strategia di Donati

Per Donati l'**innovazione** è sempre stata il **fulcro** attorno al quale ruotano **le idee, i progetti, il design, i prodotti e i processi di sviluppo.**

1. Innovation for Quality (I4Quality)



DONATI CONSIDERA L'INNOVAZIONE COME DRIVER PER MANTENERE LA QUALITÀ E LA SICUREZZA CHE CARATTERIZZANO I PROPRI PRODOTTI. E' INFATTI SU QUESTE CHE SI BASA LA REPUTAZIONE E LA PERCEZIONE DEL PROPRIO MARCHIO SUL MERCATO.

2. Innovation for Process (I4Process)



DONATI DA SEMPRE LAVORA PER INNOVARE I PROCESSI PRODUTTIVI, PER OTTIMIZZARE IL CICLO DI REALIZZAZIONE DEI PRODOTTI E MINIMIZZARE I TEMPI DI REALIZZAZIONE, ANCHE ATTRAVERSO TECNOLOGIE ABILITANTI.

3. Innovation for Design (I4Design)



IL DESIGN DEI COMPONENTI DI DONATI È DA SEMPRE IL FRUTTO DI UNO STUDIO VERSO LA RICERCA DELLA BELLEZZA, UNITA ALLA FUNZIONALITÀ E ALLA QUALITÀ DI OGNI SINGOLO PEZZO.

4. Innovation for Sustainability (I4Sustainability)



LA SOSTENIBILITÀ COSTITUISCE PER DONATI, OLTRE CHE UN VALORE, UN OBIETTIVO STRATEGICO DI BUSINESS. LA POLITICA ADOTTATA SI BASA SULLA SIMBIOSI PERFETTA TRA L'UTILIZZO DELLE MIGLIORI TECNOLOGIE DISPONIBILI, IL SEMPRE MAGGIORE APPROVVIGIONAMENTO DI MATERIE PRIME RICICLATE E LA RIDUZIONE DELLE EMISSIONI, TRE FATTORI FONDAMENTALI PER UNO SVILUPPO ATTENTO ALLE FUTURE GENERAZIONI.

68 Brevetti

564 Tutele di prodotto

1017 Personalizzazioni di prodotto dal 2019 al 2025

Innovazione e sviluppo del prodotto

La ricerca e la continua evoluzione progettuale rappresentano elementi centrali dell'attività di Donati.

Attraverso la progettazione di soluzioni innovative, l'azienda contribuisce al progresso del settore delle sedute, con particolare attenzione a ergonomia, funzionalità, design e ottimizzazione dei componenti.

Alcuni dei nostri brevetti:

Epsilon
Famiglia di meccanismi sincronizzati autopesanti, progettati per adattare il movimento della seduta al peso dell'utilizzatore. Il sistema consente un'oscillazione coordinata di sedile e schienale, favorendo comfort ed ergonomia. Disponibile in diverse configurazioni, integra soluzioni per la regolazione dell'altezza e il blocco dell'oscillazione.

Cassia
Sedia da lavoro, disegnata dal designer Hans Thyge, caratterizzata da un sedile flessibile brevettato da Perch Studio. Il progetto favorisce una postura di seduta più alta e dinamica, incoraggiando il movimento del corpo. La regolazione dello schienale e le diverse possibilità di configurazione completano una soluzione pensata per gli ambienti di lavoro contemporanei.

Superleggera
Famiglia di basi in alluminio disegnata da Alberto Lievore, caratterizzata da un design essenziale e da diverse configurazioni a quattro e cinque razze. Disponibile in differenti dimensioni e finiture, rappresenta un esempio dell'integrazione tra progettazione tecnica, funzionalità e ricerca estetica.



2.

ESG



2.1

Environmental

Sistema di Gestione Ambientale (SGA)



UKAS MANAGEMENT SYSTEMS
0060

WORLD CERTIFICATION SERVICES

CERTIFICATE OF REGISTRATION

Certificate No:
EN 1447

Date First Registered:
4th July 2018

Date Certificate Issued:
3rd July 2024

Date Certificate Expires:
3rd July 2027

Revision Date:
3rd July 2024

Revision:
0

This Certificate has been awarded to:
DONATI s.p.a.

Via Paderno, 19
25050 Rodengo Saiano (BS)
C.F. e P.IVA 03484480177

Registered sites:
Via Paderno, 19 - 25050 Rodengo Saiano (BS)
Via Adua, 56/90 - 25050 Passirano (BS)
Via Rosselli, 11 - 25050 Passirano (BS)
(see registered sites appendix)

In Recognition of the Organisation's Environmental Management System which complies with:

ISO14001:2015

For the Scope of Activities described below:

Progettazione e produzione di componenti per sedie da ufficio.

Design and production of components for office chairs.

EA 17 & 14

This Certificate has been awarded by

WORLD CERTIFICATION SERVICES LTD.

Issued by: G. Slocombe
For World Certification Services Ltd.

La responsabilità per la corretta implementazione del Sistema di gestione è a carico dell'Organizzazione titolare del certificato.

La validità del certificato emesso è subordinata all'esecuzione con esito favorevole delle verifiche ispettive periodiche previste.
Il certificato può essere ritirato in assenza di tali condizioni.
Si rimanda pertanto al sito www.wcsplanet.com per verificarne l'effettiva validità.

Per informazioni puntuali e aggiornate circa eventuali variazioni intervenute nello stato della certificazione di cui al presente certificato, si prega di contattare l'indirizzo e-mail info@wcsplanet.com

World Certification Services Ltd.
Station Court - Ormskirk Road,
Aintree, Liverpool, L9 5AA

The use of the Accreditation Mark indicates accreditation in respect of those activities covered by accreditation certificate number 60

Donati è certificata **ISO14001** dal 2020.

Carbon Footprint — Scope 1



EMISSIONI DIRETTE Scope 1 (in tCO_2e)* — Donati Italia					
	2021	2022	2023	2024	2025
SCOPE 1 EMISSIONI DIRETTE TOTALI	628	497	344	322	392

*Fonte dei fattori di emissione: DEFRA

Carbon Footprint — Scope 2

Il **45% del consumo elettrico** di Donati Italia è **autoprodotto** da energie rinnovabili.



Impianti fotovoltaici	Potenza totale → 3945 kWp
RODENGO SAIANO — VIA PADERNO, 15/F	
GISSI — VIA ZONA INDUSTRIALE, 1	
PASSIRANO — VIA FRATELLI ROSSELLI, 11	
PASSIRANO — VIA ADUA, 56	
PASSIRANO — VIA ADUA, 64	
PASSIRANO — VIA ADUA, 76	

EMISSIONI INDIRETTE Scope 2 (in tCO_2e)* — Donati Italia

	2021	2022	2023	2024	2025
METODO MARKET-BASED	3.511	3.510	2.890	3.338	3.737
METODO LOCATION-BASED	2.064	2.063	1.854	1.711	2.091

*Fonte dei fattori di emissione: European Residual Mixes “AIB”

Carbon Footprint — Scope 3



Rendicontazione Emissioni Indirette

Dal 2024 Donati ha iniziato a contabilizzare le proprie emissioni GHG

EMISSIONI INDIRETTE Scope 3 (in tCO_2e)	2024	2025
	110.391	68.422

Per una Economia Circolare

Seguendo una politica di **economia circolare**, Donati si impegna attivamente per **estendere il ciclo vitale delle proprie materie prime.**



Un obiettivo importante nella strategia di sostenibilità di Donati è aumentare l'uso di materie prime riciclate all'interno della sua catena del valore. A tal fine, è stato istituito un gruppo di lavoro dedicato **(Circulariteam)**, che si riunisce periodicamente per condurre ricerche, analisi e studi di fattibilità riguardanti i materiali sostenibili.

Per una Economia Circolare

Per aumentare il più possibile la riciclabilità dei propri componenti, infatti, sono state studiate negli anni nuove soluzioni di montaggio e di smontabilità del prodotto. Per garantire un corretto recupero e riciclo, inoltre, ogni componente è marcato secondo la simbologia codificata all'interno dello standard UNI EN ISO 11469:2001 e ISO 1043.

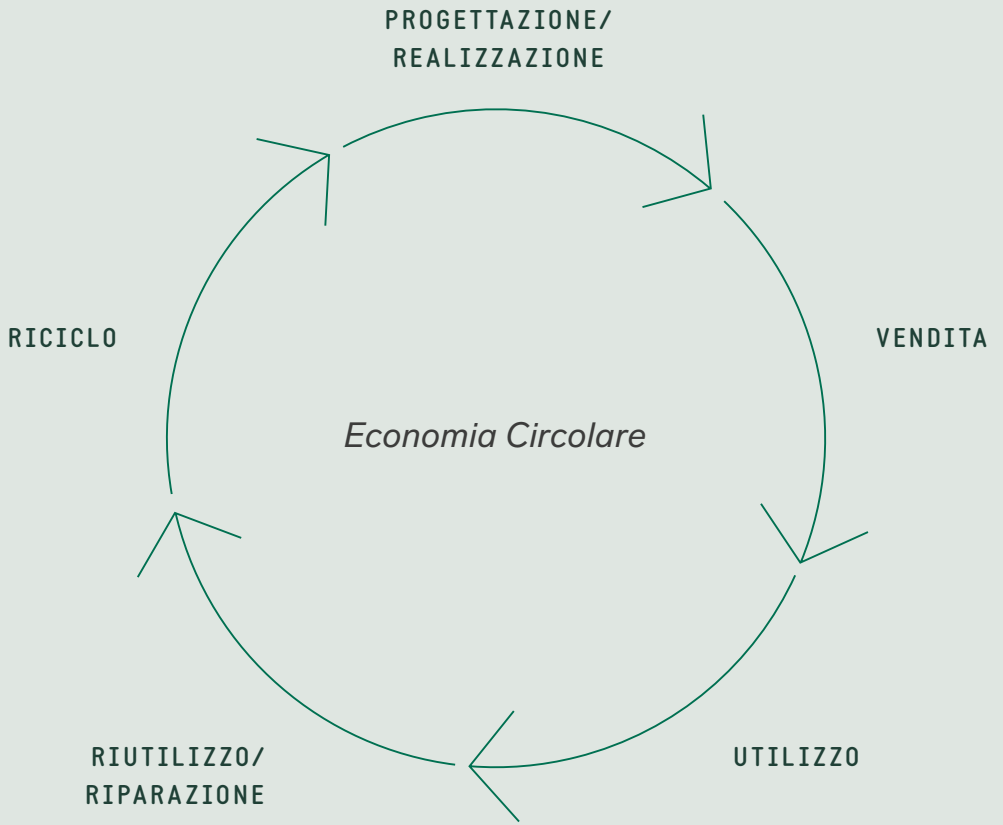

Innovazione Verso un'Economia Circolare

LCA delle Basi in Alluminio

Materie Prime Sostenibili

100% RICICLATO
Diamo nuova vita all'alluminio.

100% RICICLABILE
Progettato per un'Economia Circolare.

100% MADE IN ITALY
Qualità e innovazione

L'Innovazione di Donati per una migliore Impronta Ambientale

RIDUZIONE DEL GLOBAL WARMING POTENTIAL (FINO AL 20% DI CO_2 IN MENO)*
Un impegno concreto per il clima.

MENO IMPATTI SULL'AMBIENTE (FINO AL 24% IN MENO)*
Per proteggere le risorse del nostro pianeta.

Sostenibilità Verificata, Supportata dai Dati

LCA (VALUTAZIONE DEL CICLO DI VITA) CERTIFICATA
Quantifichiamo le nostre prestazioni ambientali.

DICHIARAZIONE AMBIENTALE DI PRODOTTO (EPD)
Massima trasparenza.

*Analisi LCA comparata 2021-2024, Audit di terza parte

Innovazione Verso un’Economia Circolare
Basi Più Facilmente Riciclabili

Ecodesign

— Fin dalla fase di progettazione, la nuova base è stata concepita pensando al suo riciclo a fine vita.
— Le basi Donati possono ora essere realizzate interamente in poliammide rinforzata con fibra di vetro, eliminando la necessità dell’anello in acciaio.
— Vantaggio principale: facilitare il riciclo, la base è 100% riciclabile.

Qualità Senza Compromessi

— Le nuove basi sono rigorosamente testate per soddisfare gli elevati standard internazionali di qualità Donati.
— Completamente conformi alle principali normative internazionali sulla qualità.

Unisciti a Noi nell’Abbracciare Soluzioni Sostenibili

— Scegliendo le nostre innovative basi in nylon, contribuisci a un futuro più sostenibile.
— Insieme possiamo migliorare la riciclabilità e promuovere la circolarità nel nostro settore.





2.2

Social

Sistemi di Gestione della Salute e Sicurezza sul Lavoro (SGSL)



UKAS MANAGEMENT SYSTEMS
0060

IAF

Certificate No:
OH 1535

Date First Registered:
8th July 2024

Date Certificate Issued:
8th July 2024

Date Certificate Expires:
8th July 2027

Revision Date:
8th July 2024

Revision:
0

La responsabilità per la corretta implementazione del Sistema di gestione è a carico dell'Organizzazione titolare del certificato.

La validità del certificato emesso è subordinata all'esecuzione con esito favorevole delle verifiche ispettive periodiche previste. Il certificato può essere ritirato in assenza di tali condizioni. Si rimanda pertanto al sito www.wcsplanet.com per verificarne l'effettiva validità.

Per informazioni puntuali e aggiornate circa eventuali variazioni intervenute nello stato della certificazione di cui al presente certificato, si prega di contattare l'indirizzo e-mail info@wcsplanet.com

World Certification Services Ltd.
Station Court - Ormskirk Road,
Aintree, Liverpool, L9 5AA

WCS
WORLD CERTIFICATION SERVICES

CERTIFICATE OF REGISTRATION

This Certificate has been awarded to:
DONATI s.p.a.

Via Paderno, 19
25050 Rodengo Saiano (BS)
C.F. e P.IVA 03484480177

Registered sites:
Via Paderno, 19 - 25050 Rodengo Saiano (BS)
Via Adua, 56/90 - 25050 Passirano (BS)
Via Rosselli, 11 - 25050 Passirano (BS)
(see registered sites appendix)

In Recognition of the Organisation's Health and Safety Management System which complies with:

ISO45001:2018

For the Scope of Activities described below:
Progettazione e produzione di componenti per sedie da ufficio.

Design and production of components for office chairs.

EA 17 & 14

This Certificate has been awarded by
WORLD CERTIFICATION SERVICES LTD.

Issued by: G. Slocombe
For World Certification Services Ltd.

Sicurezza dei Prodotti





Donati realizza prodotti di **alta qualità**, creati con **materie prime riciclabili.**

Per garantire ai propri clienti un prodotto sicuro e affidabile, viene effettuato un rigoroso controllo dei propri fornitori e delle materie prime utilizzate secondo degli standard elevati. Per ogni materiale impiegato, oltre a raccogliere le schede di sicurezza, l'azienda si assicura la conformità alle normative europee e nord americane: REACH, CLP, RoHS, POP, Conflict Minerals, California Proposition 65. I materiali vengono poi classificati sulla base dei requisiti delle principali certificazioni ambientali volontarie in ambito di arredo: Nordic Swan Ecolabel, Möbelfakta, Ecolabelling Denmark, Der Blauer Engel, Cradle to Cradle, LBC, BIFMA.
Donati garantisce la qualità e la sicurezza dei prodotti anche attraverso dei test effettuati nel proprio laboratorio tecnico, che utilizza un parco macchine con 22 postazioni di prova ed è stato progettato internamente per la verifica della sicurezza e della resistenza delle sedute.

Sicurezza dei Prodotti

Per i propri prodotti, Donati **garantisce** tutti i processi di certificazione rilevanti a livello internazionale, come ad esempio **BIFMA** e **EN1335**.

Ciò include il pre-testing durante la fase di prototipazione e realizzazione, nonché la conformità finale del prodotto prima dell'introduzione sul mercato. Donati dispone anche di un laboratorio metrologico, dotato di strumentazione di ultima generazione, tra cui CMM a contatto e scanner 3D. Specifici test di qualità sono effettuati presso Zhongshan Donati, in Cina, e Donati Industries, in America.

Altre procedure e attività inerenti al monitoraggio della Supply Chain sono:

— Questionari periodici
— Audit
— Codice di Condotta
— Capitolati di fornitura

Nel 2025 Donati ha eseguito:

896
Test di Laboratorio

959
Test Statici di Rottura

Sistemi di Gestione per la Qualità (SGQ)



UKAS MANAGEMENT SYSTEMS
0060

IAF

WORLD CERTIFICATION SERVICES

Certificate No:
8382

Date First Registered:
4th July 2018

Date Certificate Issued:
3rd July 2024

Date Certificate Expires:
3rd July 2027

Revision Date:
3rd July 2024

Revision:
0

La responsabilità per la corretta implementazione del Sistema di gestione è a carico dell'Organizzazione titolare del certificato.

La validità del certificato emesso è subordinata all'esecuzione con esito favorevole delle verifiche ispettive periodiche previste.
Il certificato può essere ritirato in assenza di tali condizioni.
Si rimanda pertanto al sito www.wcsplanet.com per verificarne l'effettiva validità.

Per informazioni puntuali e aggiornate circa eventuali variazioni intervenute nello stato della certificazione di cui al presente certificato, si prega di contattare l'indirizzo e-mail info@wcsplanet.com

World Certification Services Ltd.
Station Court - Ormskirk Road,
Aintree, Liverpool, L9 5AA

CERTIFICATE OF REGISTRATION

This Certificate has been awarded to:
DONATI s.p.a.

Via Paderno, 19
25050 Rodengo Saiano (BS)
C.F. e P.IVA 03484480177

Registered sites:
Via Paderno, 19 - 25050 Rodengo Saiano (BS)
Via Adua, 56/90 - 25050 Passirano (BS)
Via Rosselli, 11 - 25050 Passirano (BS)
(see registered sites appendix)

In Recognition of the Organisation's Quality Management System which complies with:

ISO9001:2015

For the Scope of Activities described below:
Progettazione e produzione di componenti per sedie da ufficio.
Design and production of components for office chairs.

EA 17 & 14

This Certificate has been awarded by
WORLD CERTIFICATION SERVICES LTD.

Issued by: G. Sloxmbe
For World Certification Services Ltd.

The use of the Accreditation Mark indicates accreditation in respect of those activities covered by accreditation certificate number 80



Diversità, Equità e Inclusione

A ottobre 2026 Donati ha ottenuto la **certificazione UNI/PdR 125:2022 da TÜV Rheinland Italia.**



Un importante riconoscimento del percorso intrapreso dall'azienda per promuovere la parità di genere. Un traguardo che conferma il nostro impegno nel costruire un **ambiente di lavoro sempre più equo, inclusivo e attento alla valorizzazione delle persone.**

Diversità, Equità e Inclusione

Donati ha aderito alla Carta per le Pari Opportunità e l'Uguaglianza sul Lavoro promossa da Fondazione Sodalitas, confermando il proprio impegno nella **promozione di una cultura aziendale inclusiva, fondata sul rispetto, sull'equità e sulla valorizzazione delle diversità.**

L'adesione rappresenta un ulteriore passo nel percorso volto a promuovere pratiche organizzative orientate al rispetto e alla prevenzione di ogni forma di discriminazione.



Carta per le pari opportunità e l'uguaglianza sul lavoro

Diversità, Equità e Inclusione

Panchina rossa

Attraverso la realizzazione di una **panchina rossa con le sedute Petalo**, Donati ha voluto contribuire alla **sensibilizzazione contro la violenza sulle donne**, trasformando un proprio prodotto in un simbolo di rispetto e consapevolezza.



Formazione DE&I

Nel corso del 2026 sono state erogate **173 ore di formazione** dedicate ai temi della Diversity, Equity & Inclusion (DE&I), con l'obiettivo di **accrescere la consapevolezza e promuovere comportamenti rispettosi delle diversità** all'interno dell'organizzazione.



Diversità, Equità e Inclusione





In occasione della Giornata Internazionale della Donna, l'8 Marzo 2026, Donati ha promosso la partecipazione dei propri dipendenti alla Brescia Art Marathon (BAM)

sostenendo attraverso una donazione due realtà impegnate nel contrasto alla violenza di genere:
Butterfly Società Cooperativa Sociale e Casa delle Donne – Centro Antiviolenza CaD-Brescia OdV.



2.1

Governance

Modello Organizzativo 231 D.Lgs. 231/01

Il Modello di Organizzazione, Gestione e Controllo previsto dal D.Lgs. 231/2001 è uno **strumento finalizzato alla prevenzione** di determinati reati che potrebbero essere commessi nell'interesse o a vantaggio dell'azienda.

Attraverso un sistema di principi, procedure e controlli, il Modello promuove una **gestione aziendale responsabile**, contribuendo a rafforzare la cultura della legalità, della trasparenza e della correttezza.

Il Modello costituisce inoltre un importante **strumento di governance e di prevenzione dei rischi**, in coerenza con gli obiettivi di sostenibilità e buona gestione dell'impresa.

Codice Etico

Donati definisce i **principi e i valori** che guidano le attività aziendali e i rapporti con le parti interessate, promuovendo **legalità, trasparenza, equità, tutela della salute e sicurezza, rispetto delle persone e responsabilità ambientale.**

Rappresenta un riferimento per i comportamenti e le decisioni quotidiane, contribuendo a diffondere una cultura aziendale fondata sull'integrità, sulla responsabilità e sulla correttezza. Attraverso questi principi, Donati si impegna a costruire relazioni di fiducia con collaboratori, clienti, fornitori e tutti gli stakeholder, favorendo uno sviluppo sostenibile e responsabile.

Il Codice Etico si traduce in indicazioni concrete che orientano l'operato aziendale, con particolare attenzione a:

— Conflitti di interesse: prevenire situazioni che possano compromettere l'imparzialità delle decisioni.
— Riservatezza: proteggere le informazioni aziendali e i dati personali.
— Rapporti commerciali: garantire comportamenti corretti nelle relazioni con clienti, fornitori e partner.
— Gestione delle risorse: utilizzare in modo appropriato e consapevole i beni e gli strumenti aziendali.
— Segnalazione delle irregolarità: favorire l'individuazione e la gestione di eventuali comportamenti non conformi.
— Applicazione del Codice: promuovere la conoscenza e il rispetto delle disposizioni da parte di tutti i destinatari.

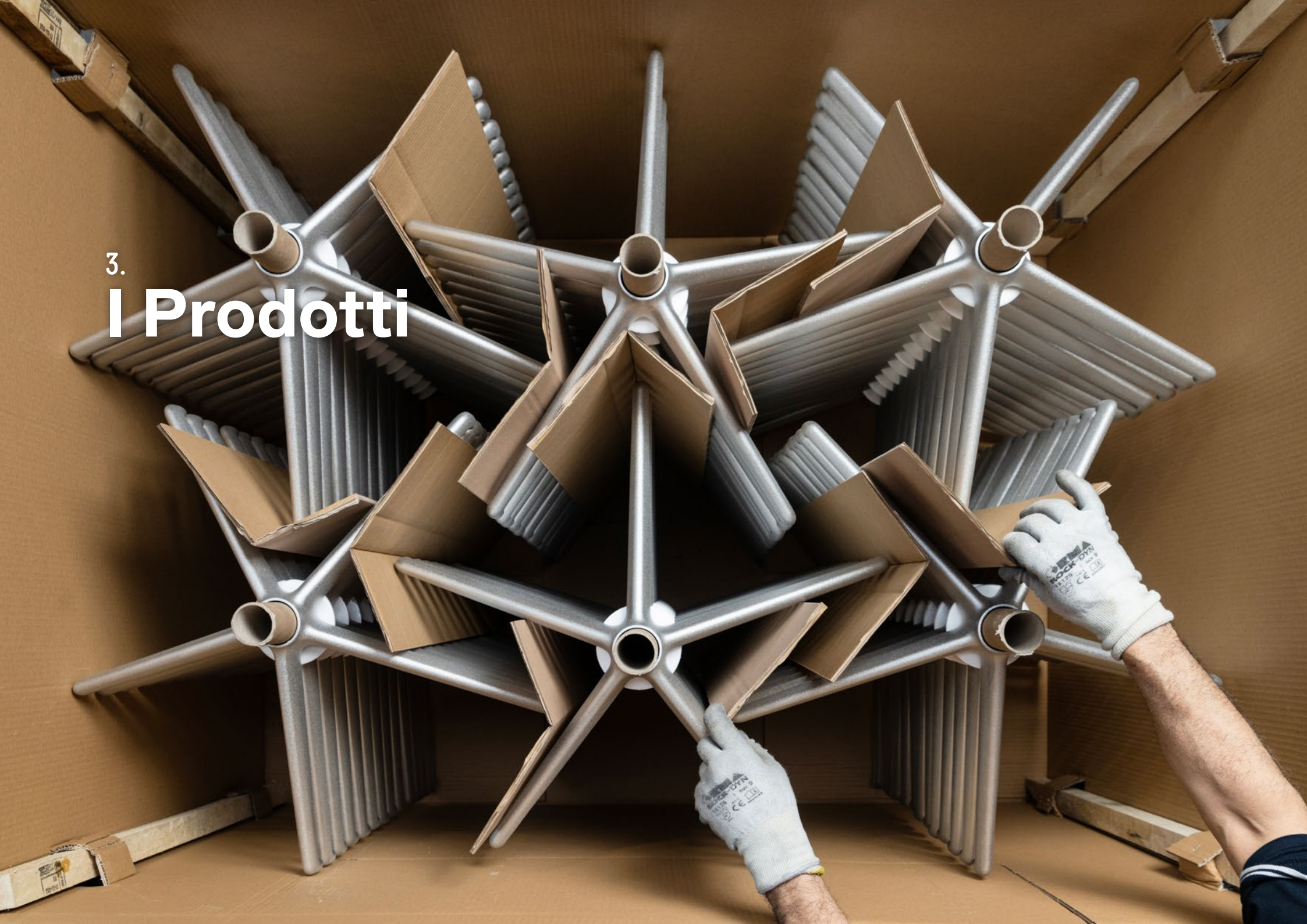

3.

I Prodotti

Linee di Prodotto: Componenti








Donati sviluppa e produce **componenti d'arredo per sedute** da ufficio, gaming, contract e residenziali.

L'ampia selezione di prodotti standard è disponibile e visionabile sia nel catalogo generale, sia nel sito web aziendale. La risorsa online viene quotidianamente aggiornata e arricchita di informazioni tecniche e dettagli sui prodotti nuovi e già esistenti. Le basi, i poggiapiedi, i braccioli, i sedili, gli schienali e i meccanismi fanno tutti parte dello stesso sistema modulare: possono essere facilmente raggruppati in famiglie funzionali più grandi o addirittura in sedie complete.

Da oltre trent'anni, Donati è altamente specializzata in meccanismi per sedie, da piccoli meccanismi di oscillazione a meccanismi sincronizzati multi-regolabili o auto-regolanti sensibili al peso. I continui investimenti nella ricerca hanno portato a registrare brevetti per diverse generazioni di movimenti e tipologie di prodotti. Le basi in alluminio pressofuso o in plastica stampata ad iniezione costituiscono un altro dei prodotti più innovativi per la sostenibilità aziendale, in quanto realizzati quasi interamente con materie prime riciclate.

Linee di Prodotto: Componenti




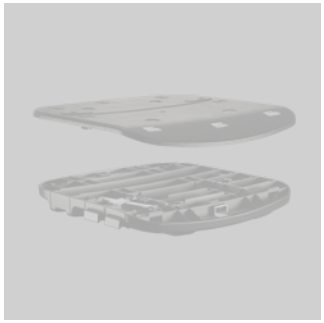
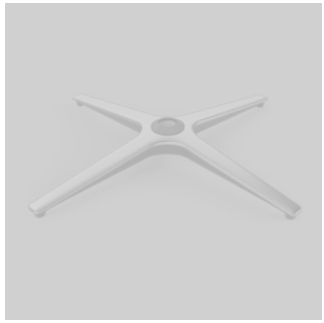


Meccanismi Sincronizzati

I meccanismi sincronizzati sono meccanismi che permettono al sedile e allo schienale di muoversi simultaneamente tramite un rapporto prestabilito: alla variazione dell'inclinazione del sedile corrisponde una determinata variazione dell'inclinazione dello schienale. I meccanismi asincroni, invece, permettono di avere la sola oscillazione dello schienale, indipendentemente da quella del sedile. Quest'ultima può essere infatti fissa o regolabile manualmente dall'utente.

Meccanismi sincronizzati
— Core
— D165
— Dynamic Plus
— Epron RV
— Epron Plus
— Epron
— Epron Solo
— Tecno

Linee di Prodotto: Componenti




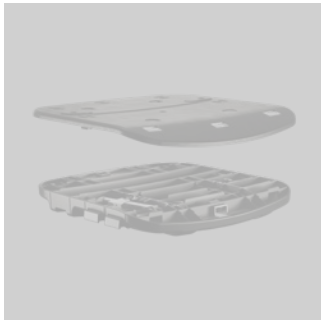
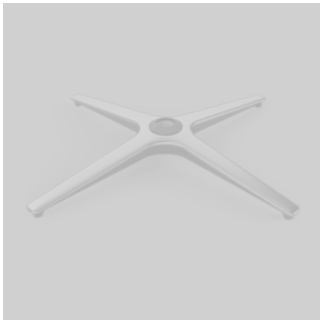


Meccanismi Autopesanti Sincronizzati

I meccanismi autopesanti sono una variante di meccanismi sincronizzati: possiedono le medesime caratteristiche di questi ultimi, con la peculiarità di essere in grado di regolare automaticamente la risposta della forza sullo schienale in rapporto al peso dell'utilizzatore.
Questa regolazione avviene mediante una determinata configurazione geometrica degli assi di rotazione degli elementi in movimento (schienale e sedile) e permette di ottenere un comfort di seduta immediato rispetto ai semplici meccanismi sincronizzati.

Meccanismi autopesanti
— D109
— Dopotutto
— Dopotutto Duo
— Epsilon
— Friendly
— Inedito

Linee di Prodotto: Componenti




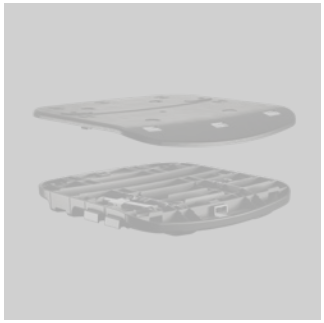
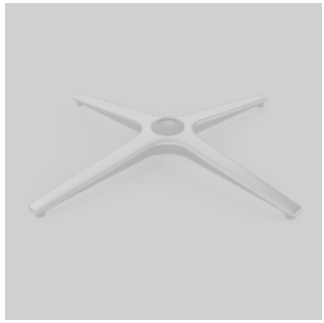


Supporti Fissi e Meccanismi Oscillanti

I supporti fissi e i meccanismi oscillanti vengono utilizzati sulle sedute monoscocca, dove lo schienale e il sedile costituiscono un unico elemento, e su quelle a pozzetto, dove lo schienale e il sedile sono connessi tra loro in modo solidale.
I supporti fissi sono semplici elementi di connessione tra pistone a gas e seduta.
I meccanismi oscillanti, invece, permettono il movimento della seduta per migliorarne il comfort durante l'utilizzo.

Supporti fissi
— Plane 100%
— Plane Major
— Superleggero
— Spider

Meccanismi oscillanti
— Armonico
— D165
— Instar
— Instar Major
— MPD38

Linee di Prodotto: Componenti





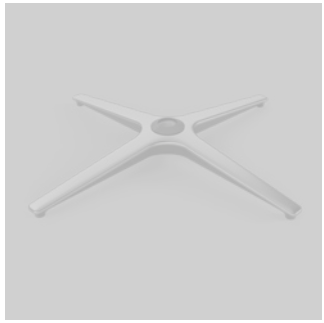


Sedili a Fissaggio Tradizionale e Innesto Rapido

I sedili Donati si dividono in 2 categorie principali: i sedili a fissaggio tradizionale (il collegamento tra il sedile e il meccanismo avviene attraverso l'uso di viti) e i sedili a innesto rapido (l'unione tra il sedile e il meccanismo avviene tramite uno speciale sistema ad incastro). I sedili ad innesto rapido permettono di facilitare e velocizzare la fase di montaggio della seduta, aspetto molto importante nel caso in cui sia l'utilizzatore finale a dover montare la sedia, e, a differenza dei sedili a fissaggio tradizionale, la funzione di regolazione della profondità della seduta viene svolta direttamente dal sedile e senza l'ausilio di piastre di scorrimento aggiuntive.

Sedili a fissaggio tradizionale
— Conka
— Dash
— Flat
— Slim

Sedili a innesto rapido
— Kite
— Quartz
— Trasla 2
— Trasla 3
— Trasla 4

Linee di Prodotto: Componenti




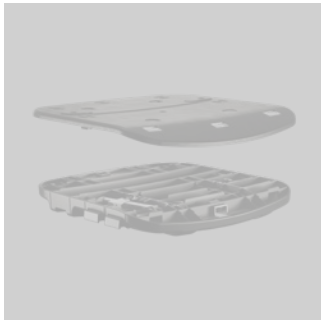



Basi in Alluminio e Nylon

Due sono le categorie principali delle basi prodotte da Donati che si dividono per la tipologia di materiale utilizzato: alluminio e nylon. La scelta del materiale dipende dalla tipologia di impiego della base stessa, dal costo finale e dalla finitura superficiale che si vuole ottenere. Da alcuni anni l'azienda ha introdotto una nuova categoria di basamenti inedita per il mercato: le basi oscillanti. La peculiarità di questa nuova collezione di prodotti è quella di permettere il dondolio della seduta, aumentandone così il comfort durante l'utilizzo,senza aver dotato la scocca di un meccanismo oscillante.

Basamenti oscillanti
— Abaco
— Trevi XL
— Ziggurat

Basamenti in nylon
— Disko
— Quoin
— DB2.13
— DB1.8
— DB1.13
— Meteora
— DB2.6
— Presto
— B1T
— DB1.9
— DB1.6
— Ziggurat

Basamenti in alluminio
— Abaco
— B.Kros
— B.You
— B1 / B1T
— DB1.6
— DB1.8
— DB1.9
— DB1.13
— DB1.13 XL
— DB1.17
— DB2.6
— DB2.13
— K600 / K720
— L1023 / L1080 / L2080
— Meteora
— North Point
— Octopus
— Presto
— Quoin
— Superleggera
— Trevi
— Trevi XL
— Unica

Linee di Prodotto: Componenti




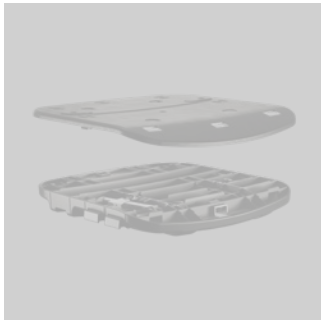
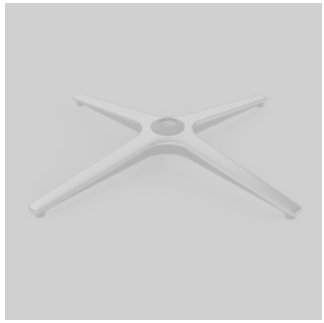


Altri Prodotti: Schienali, Braccioli, Poggiapiedi, ecc.

Altri prodotti e accessori appartenenti al mondo ufficio e contract che Donati produce sono: schienali, adattatori per sedili in legno/nylon, braccioli, supporti schienale, poggiapiedi, piedini per basamenti.

Schienali
— Clipper
— Kiva
— Why
— Nea

Adattatori per sedili
— Modula 1
— Password
— Piastra Adattatore
— Trasla

Braccioli
— BeO
— Nedo

Poggiapiedi
— D.17
— L1060 / L1065
— Trim

Supporti schienale
— Activa
— Up/Down

DONATI COLUMN



DONATI COLUMN è la gamma di colonne a gas Donati progettata per garantire **precisione, affidabilità e sicurezza nella regolazione dell'altezza delle sedute.**

I pistoni sono testati secondo la norma EN 16955 Classe 4 e certificati TÜV, con controlli di qualità effettuati anche nel laboratorio interno Donati.

Oltre alla gamma standard, DONATI COLUMN offre ampie possibilità di personalizzazione, consentendo di adattare le caratteristiche tecniche dei pistoni alle specifiche esigenze progettuali. Lunghezze, diametri, finiture superficiali, sistemi di azionamento e funzioni speciali possono essere definiti in base alle necessità del cliente.

Attraverso un'offerta completa e flessibile, DONATI COLUMN si integra nel sistema di componenti Donati, contribuendo allo sviluppo di soluzioni per sedute professionali che coniugano prestazioni tecniche, libertà progettuale e affidabilità nel tempo.



30 Anni di Epron

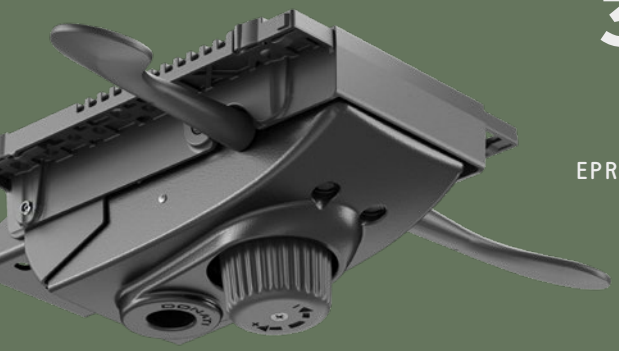

EPRON

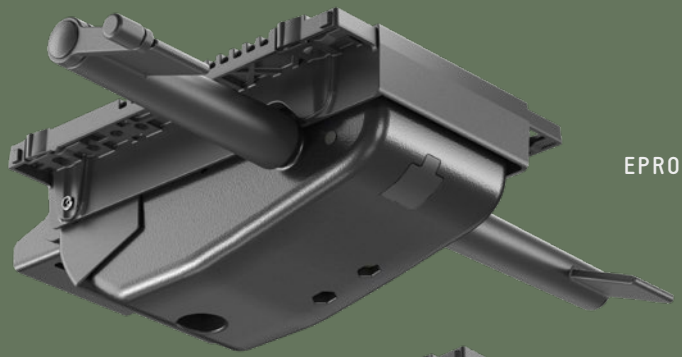

EPRON PLUS

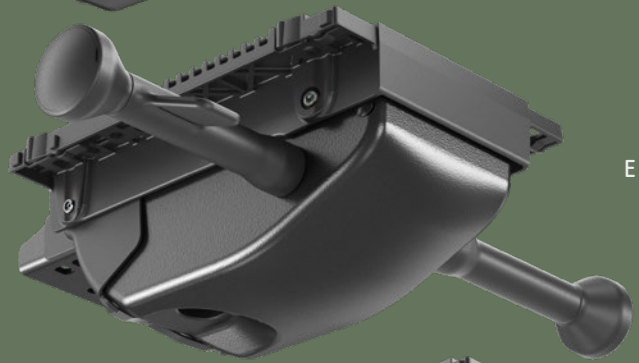

EPRON RV

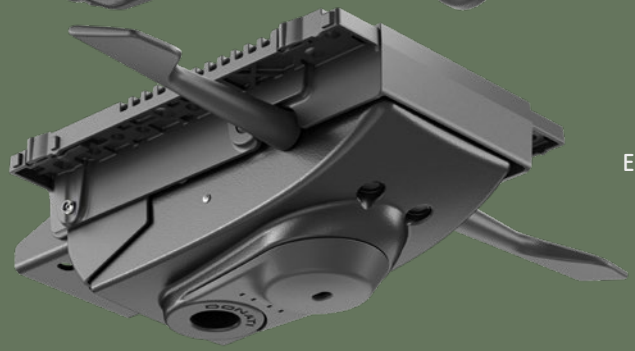

EPRON SOLO

DONATI

Storia ed Evoluzione del Meccanismo di Punta di Donati

1996	Nascita del meccanismo Epron, dotato del sistema di sblocco dello schienale “anti-shock” progettato da Donati. Il sistema antishock permette di liberare l’oscillazione dello schienale da una posizione di blocco, senza che questo balzi in avanti. Per attivare il movimento dello schienale occorre appoggiare il proprio peso sullo stesso e arretrare leggermente.
1997 - 1998	Espansione della famiglia Epron con le versioni Epron Flex e Epron Asyncron.
2000	Restyling della scatola in alluminio e delle leve.
2001	Ulteriore estensione della famiglia Epron con la versione Cable.
2007	Nascita del meccanismo Epron Plus, caratterizzato dalla regolazione laterale della molla. Il meccanismo Epron tradizionale, infatti, dispone della regolazione della tensione della molla nella parte inferiore dello stesso.
2010	Epron Plus, Epron Dynamics Plus ed Epron Dynamic ottengono il primo EPD (Environmental Product Declaration).
2014	Introduzione della piastra universale in nylon, che permette di montare sia sedili a innesto rapido che sedili a fissaggio tradizionale (con viti). Nasce il meccanismo Epron RV, come evoluzione del meccanismo Epron Plus. Le forme risultano più morbide, la connessione al sedile avviene tramite la piastra universale e la regolazione rapida del comfort avviene con pochi giri di manovella/volantino. Epron RV riscuote un grande successo, superando una serie di test di resistenza particolarmente impegnativi.
2019	Nasce Epron Solo, meccanismo entry level con la scatola di alluminio identica a quella dell’Epron originale e l’oscillazione tramite la molla convenzionale (in filo metallico) o cellasto. Il redesign più significativo viene applicato alle leve di regolazione, poste all’altezza della seduta e blocco/sblocco dello schienale.
2025	Epron RV ottiene la Dichiarazione Ambientale di Prodotto (EPD, Environmental Product Declaration), strumento riconosciuto a livello internazionale che comunica in modo trasparente, verificato e oggettivo le prestazioni ambientali del prodotto lungo il suo ciclo di vita. Questo risultato rappresenta un ulteriore passo nel percorso verso una maggiore trasparenza ambientale e sostenibilità dei prodotti, mettendo a disposizione di clienti e stakeholder informazioni affidabili e comparabili sull’impatto ambientale del meccanismo.

Servizi: Design Ready by Donati



Design Ready by Donati è una **piattaforma** per lo **sviluppo** di sedute tecniche.

I prodotti Design Ready sono pensati per ambienti di lavoro, studio, conferenza o direzionali, e nascono dall'esperienza tecnica e progettuale di Donati, attraverso la collaborazione tra lo Studio Tecnico interno, designer internazionali e giovani studi di progettazione.

Questi progetti semi-finiti vengono completati e immessi sul mercato dai clienti del settore in cui Donati opera. I prodotti Design Ready consentono ai marchi di mobili di espandere il proprio portfolio prodotti in modo rapido ed economico.

Con la fase di ingegnerizzazione dei prodotti ad uno stadio avanzato e con requisiti tecnici già predefiniti, i clienti possono semplicemente specificare le loro esigenze individuali e i dettagli progettuali, per poter definire il prodotto e lanciarlo così, nel più breve tempo possibile, sul mercato. Con Design Ready by Donati, l'azienda offre una nuova piattaforma di creazione e di collaborazione tra designer, marchi di arredamento e industria manifatturiera.



Servizi: Design Ready by Donati



Elle: Piattaforma di sedute

Elle è una sedia versatile, adatta sia per l'ufficio sia per il soft contract. Dotata all'apparenza di una monoscocca,
Elle integra in realtà un meccanismo autopesante sincronizzato.
La piattaforma tecnica permette diverse altezze di schienale e varie opzioni di braccioli, in alluminio o in nylon.
La forma della scocca è altamente personalizzabile su disegno del cliente.
Un esempio è la LEN Chair (design: Giovanni Ingignoli).

DESIGN
Studio Tecnico Donati

Servizi: Design Ready by Donati



Ziggurat: Sistema di sgabelli

Ziggurat è una famiglia di sgabelli modulare e altamente personalizzabile, ideale sia per il lavoro sia per l'ospitalità. La seduta è dinamica, grazie alle diverse versioni di base oscillante o fissa. Ogni cliente può personalizzare i colori delle parti in plastica, dei tessuti di rivestimento e dei materiali di finitura. La proposta comprende tre tipologie di seduta, pensate per valorizzare l'identità distintiva del cliente, alle quali si affianca un tavolo.

DESIGN
Studio Tecnico Donati /
Baldanzi & Novelli

Servizi: Design Ready by Donati



Clipper: sedia da lavoro

Clipper è una sedia da lavoro leggera, che offre un alto comfort ad un prezzo competitivo. Lo schienale in rete favorisce la traspirazione, mentre il sistema clip-on consente di applicare facilmente l'imbottitura. La regolazione lombare integrata offre un'escursione di 70 mm, mentre l'interfaccia di connessione universale Donati assicura un'ampia compatibilità e intercambiabilità tra meccanismi, sedili, braccioli e basi.

DESIGN

Studio Tecnico Donati /
Baldanzi & Novelli

Servizi: Design Ready by Donati



Unica: monoscocca in alluminio

Unica è un sistema modulare di sedie che combina scocche in alluminio pressofuso, imbottiture opzionali e diverse tipologie di basi, per uso sia indoor sia outdoor. Il cliente può ottenere molteplici versioni distintive con un basso investimento.
E' infatti possibile realizzare dei profili individuali della scocca, tagli decorativi, finiture, colori personalizzati.

DESIGN
Marcello Ziliani

Servizi: Design Ready by Donati



Cassia: sedia da lavoro

La sedia Cassia rappresenta una nuova generazione di sedute, caratterizzata da un sedile flessibile opportunamente progettato e brevettato. Il design innovativo favorisce una posizione di seduta più alta e dinamica, riducendo gli sforzi sulla colonna vertebrale e aumentando il flusso sanguigno nella parte inferiore del corpo, incoraggiando il movimento continuo del corpo. Il progetto del sedile flessibile è stato sviluppato da Perch Studio di Dublino con la stretta collaborazione del designer di Cassia, Hans Thyge.

DESIGN
Hans Thyge & Co

Servizi: Design Ready by Donati



Danny: sedia da lavoro

Danny è una famiglia di sedie multifunzionali, ideali sia per il lavoro che per il contract (community). Caratterizzata da una peculiare monoscocca in polipropilene e il meccanismo integrato, Danny può essere completamente personalizzata dal cliente per quanto riguarda lo schienale, il sedile e i braccioli.

DESIGN
Klinger Bordihn

Crediti

AVVISO DI COPYRIGHT — MARCHIO

® Donati è un marchio registrato di Donati S.p.A. Tutti i diritti sono riservati. Tutte le informazioni e i contenuti presenti nel seguente documento sono di proprietà di Donati S.p.A. o dei suoi licenziatari. Il contenuto e il design sono protetti dalle leggi sul copyright e sul diritto d'autore. Qualsiasi utilizzo del contenuto, non espressamente autorizzato, sarà considerato una violazione dei diritti di proprietà intellettuale. Salvo diversamente indicato nel presente documento, nessun contenuto può essere copiato, distribuito, pubblicato o utilizzato in qualsiasi modo, in tutto o in parte, senza previo accordo scritto con Donati S.p.A.

EDIZIONE 2026

Rev 01



Donati S.p.A.
Via Paderno, 15/F
25050 Rodengo Saiano (BS)
Italia

telefono +39.030.6818711
fax +39.030.6810448
info@donati.eu

www.donati.eu